Roxanne

#ufroxanne
#urbanfairypatterns

Présentation et matériel

Roxanne est une jupe fendue au dessus du genou, avec un volant discret (sans fronces). Vous pouvez également choisir de la coudre sans y ajouter le volant, pour plus de simplicité.

Sa taille haute et son aisance négative la rendent très féminine. Elle est proposée en deux longueurs : au dessus du genou, ou à mi-mollet.

Roxanne s'assortit aux talons, aux baskets, aux tee shirts, aux chemisiers... Elle est vraiment facile à vivre !

Réalisez-la dans une maille de 30% d'élasticité minimum. Un sweat très peu élastique ne convient pas par exemple. Vérifiez l'élasticité !
Elle sera parfaite en jersey Milano pour l'hiver ou la demi saison, dans un jersey de coton pour l'été ...
Attention, si vous choisissez la version avec volant, vérifiez que votre maille est jolie des deux côtés. Si ce n'est pas le cas, vous pouvez couper le volant dans une maille assortie ou contrastante.

Techniques

- Coudre du jersey
- Coudre à la main
- Réaliser un roulotté à la surjeteuse (facultatif)

Choix de la taille

Tableau des tailles :

Tableau des tailles (en cm)	32	34	36	38	40	42	44	46	48	50	52
Tour de poitrine	76	80	84	88	92	96	100	104	108	114	120
Tour de taille	56	60	64	68	72	76	80	84	88	94	100
tour de hanches	82	86	90	94	98	102	106	110	114	120	126

Tableau des mesures du vêtement fini :

Le **tableau ci-dessous** indique les **mesures du vêtement fini**, il peut vous aider à vous décider sur la taille à choisir.
L'aisance est négative, ce qui est courant pour un vêtement en jersey.

Longueur de la taille au bas de la jupe courte : 50 cm
Longueur de la taille au bas de la jupe courte : 72 cm

Tableau des tailles (en cm)	32	34	36	38	40	42	44	46	48	50	52
Tour de taille	50,4	54	57,6	61,2	64,8	68,4	72	75,6	79,2	84,6	90
tour de hanches	73,8	77,4	81	84,6	88,2	91,8	95,4	99	102,6	108	113,4

Adapter le patron à sa stature

Il y a sur le patron des lignes en pointillés appelées « ligne de stature ».
Elles vont vous permettre d'adapter le patron à votre stature (c'est-à-dire votre taille en hauteur).
En effet, le patron est prévu pour 1.68m. Si vous êtes plus petite ou plus grande, les lignes de poitrine, de taille et de hanches ne tomberont pas au bon endroit et le vêtement ne sera pas seyant. C'est d'ailleurs un bon réflexe à prendre pour n'importe quel patron !
On jongle d'abord entre les tailles comme expliqué précédemment, puis on découpe les pièces du patron, puis on fait les modifications de stature comme expliqué ci-après.

Comment raccourcir ou rallonger :

Si vous êtes plus petite, tracez une ligne parallèle à chaque ligne de stature, distante de l'écart indiqué dans le tableau qui suit.
Pliez votre patron pour que les deux lignes se superposent (ou coupez sur une des lignes, superposez les deux lignes et scotchez).

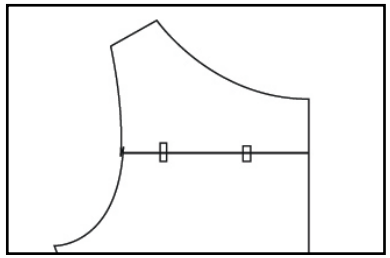

Si vous êtes plus grande, coupez selon les lignes de stature. Sur une autre feuille, tracez deux lignes parallèles distantes de l'écart indiqué. Collez les deux morceaux du patron au-dessus et en dessous de ces lignes.

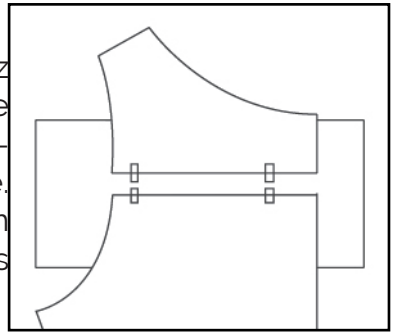

De combien raccourcir ou rallonger :

Le patron sans modification de stature est prévu pour 168 cm.

Sur le patron, des lignes appelées « lignes de stature » indiquent qu'il faut modifier le patron de la longueur « a » ou autre. Les valeurs de «a», «b», «c» ou «d» dépendent de votre taille et sont indiquées dans les tableaux ci-dessous.

Si vous mesurez moins de 168 cm, raccourcissez le patron sur les lignes de stature des dimensions précisées ci-dessous.
Si vous mesurez plus de 168 cm, allongez le patron aux lignes de stature des dimensions précisées ci-dessous.

Taille en cm	150	151	152	153	154	155	156	157	158	159	160	161	162	163	164	165	166	167	168
A la place de a enlever	1,1	1,1	1,0	0,9	0,9	0,8	0,8	0,7	0,6	0,6	0,5	0,4	0,4	0,3	0,3	0,2	0,1	0,1	0,0
A la place de b enlever	3,4	3,2	3,0	2,8	2,6	2,4	2,3	2,1	1,9	1,7	1,5	1,3	1,1	0,9	0,8	0,6	0,4	0,2	0,0
A la place de c enlever	2,3	2,1	2,0	1,9	1,8	1,6	1,5	1,4	1,3	1,1	1,0	0,9	0,8	0,6	0,5	0,4	0,3	0,1	0,0
A la place de d enlever	4,6	4,2	4,0	3,8	3,6	3,2	3,0	2,8	2,6	2,2	2,0	1,8	1,6	1,2	1,0	0,8	0,6	0,2	0,0

Taille en cm	168	169	170	171	172	173	174	175	176	177	178	179	180	181	182	183	184	185	186
A la place de a ajouter	0	0,1	0,1	0,2	0,3	0,3	0,4	0,4	0,5	0,6	0,6	0,7	0,8	0,8	0,9	0,9	1,0	1,1	1,1
A la place de b ajouter	0	0,2	0,4	0,6	0,8	0,9	1,1	1,3	1,5	1,7	1,9	2,1	2,3	2,4	2,6	2,8	3,0	3,2	3,4
A la place de c ajouter	0	0,1	0,3	0,4	0,5	0,6	0,8	0,9	1,0	1,1	1,3	1,4	1,5	1,6	1,8	1,9	2,0	2,1	2,3
A la place de d ajouter	0,0	0,2	0,6	0,8	1,0	1,2	1,6	1,8	2,0	2,2	2,6	2,8	3,0	3,2	3,6	3,8	4,0	4,2	4,6

Ces données sont indicatives, elles varient d'un corps à un autre.

Métrage

Pour une laize de 140 ou 150 cm :

Avec volant :
80 cm pour la version courte
100 cm pour la version longue

Sans volant :
70 cm pour la version courte
90 cm pour la version longue

Pour une laize de 110 cm avec ou sans volant :
120 cm pour la version courte
160 cm pour la version longue

Si vous effectuez des modifications de stature :
Prévoyez 10 cm de plus si vous dépassez 1,76 m pour une laize de 140 ou 150 cm, 20 cm de plus pour une laize de 110 cm.
Dans ce cas, le volant n'arrivera pas 1 cm au dessus de la fente comme dans la version non modifiée, il sera un peu plus court selon votre stature.

Autre matériel nécessaire :
Elastique de 2 cm de large :
50/54/58/61/65/68/72/76/80/85/90 cm

Réalisez cette jupe avec une surjeteuse ou en vous servant d'un point extensible de votre machine à coudre.

Plan de coupe

Les marges de couture sont comprises, elles sont de 0,7 cm sauf pour la couture devant et les ourlets : 1,5 cm.

Si vous souhaitez que le volant soit sur le devant gauche comme prévu sur le dessin technique, placez la partie du tissu qui est simple épaisseur l'endroit au dessus.

Pour une laize de 140 ou 150 cm

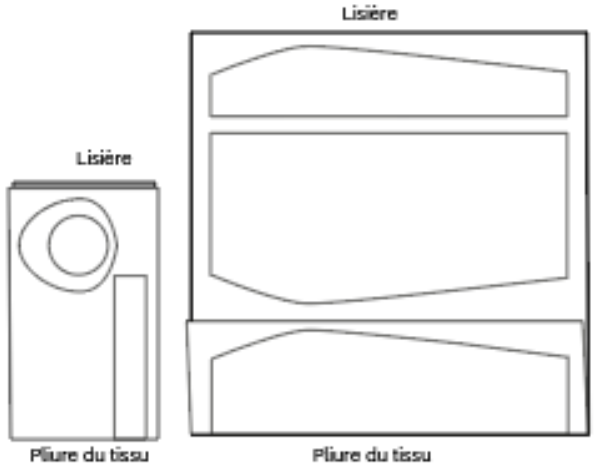
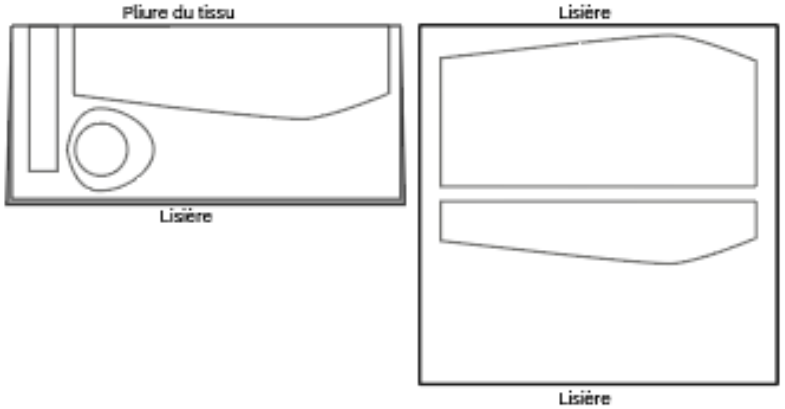
Pour une laize de 110 cm